BOVENAANZICHT - VUE SUPERIEURE
DRAUFSICHT - TOP VIEW

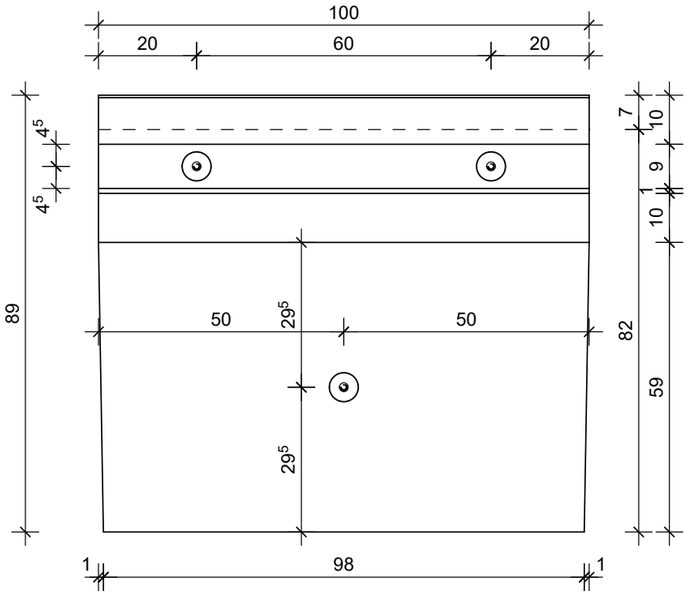

DETAIL

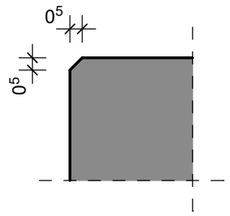

Nr	Omschrijving	aant
E9	KKA 1.3T-85mm	3

3D

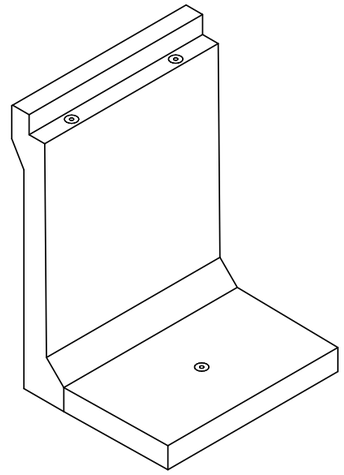

CE
EN 15258

VOORAANZICHT - VUE FRONTALE
VORDERANSICHT - FRONT VIEW

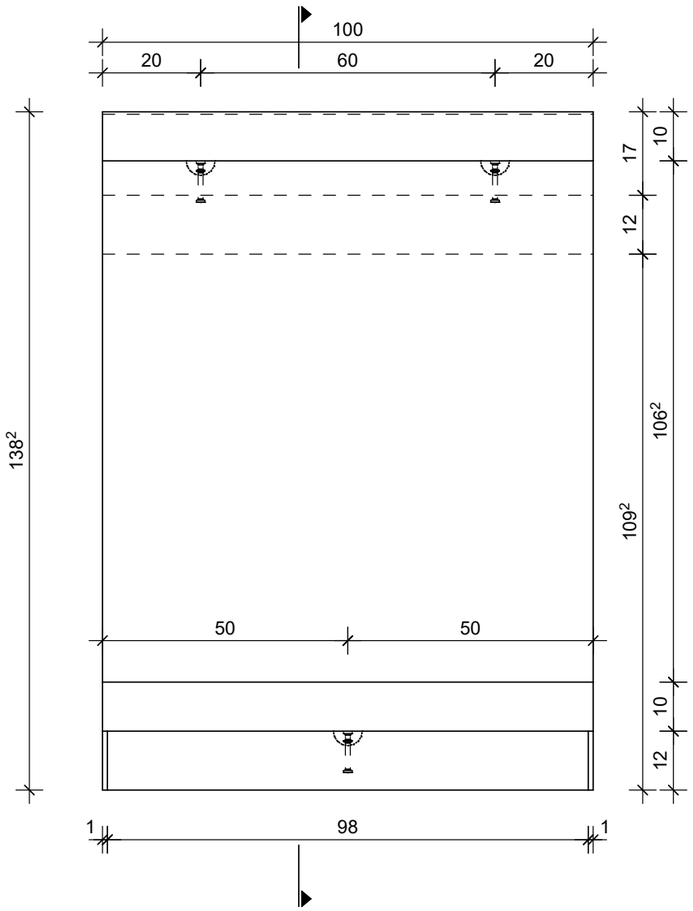

DOORSNEDE - COUPE TRANSVERSALE
QUERSCHNITT - CROSS SECTION

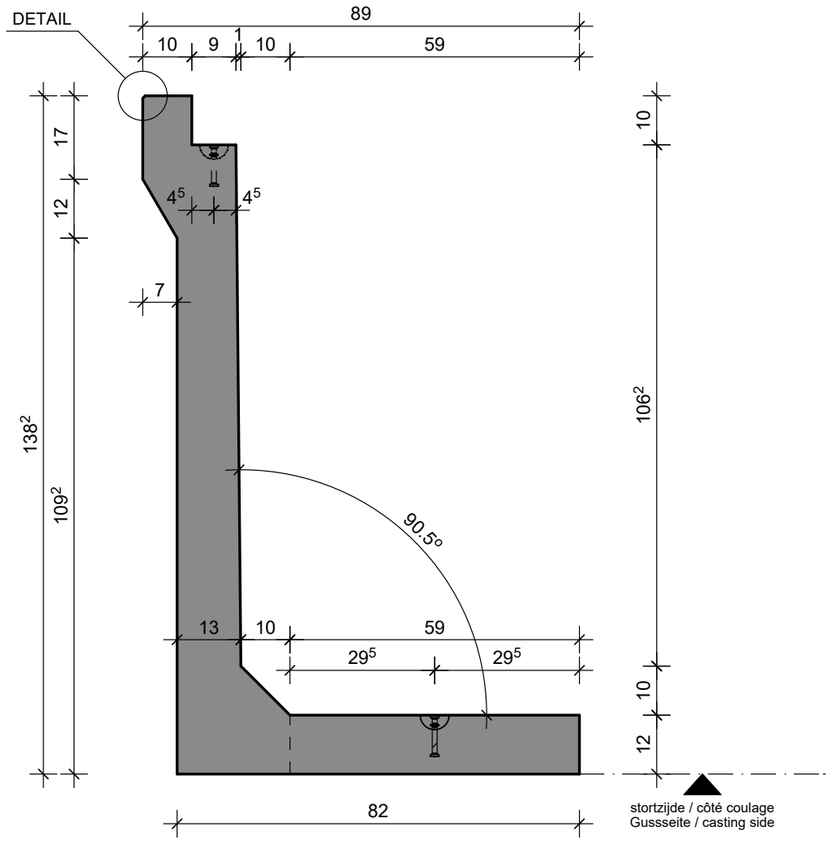

TECHNISCHE FICHE / FICHE TECHNIQUE
TECHNISCHE DATEN / TECHNICAL DATA

element / élément / Element / element

Perronb mod96 138x100

sterkteklasse / classe de résistance *Festigkeitsklasse / strength class*	C60/75
constructieklasse/ classe structurale *Bauklasse / structural class*	S1
betondekking / enrobage de béton *Betondeckung / concrete cover*	40mm
milieuklasse / classe d'exposition *Expositionsklasse / exposure class* *(EN 206)*	XC4, XD3, XF4
omgevingsklasse / classe d'environnement *Umgebungsklasse / environmental class* *(NBN B15-001)*	EE4
staalkwaliteit / qualité de l'acier *Stahlqualität / steel quality*	ø 8 BE500ES; ø 5.5 DE500S
toelaatbare maatafwijking / écart dimensionnel admissible *zulässige Maßabweichung / allowable dimensional deviation*	+5mm/-5mm
stortzijde / côté coulage *Gusseite / casting side*	afgestreken / tiré à la règle abgestrichen / levelled
betonafmetingen / dimensions de béton *Betonabmessungen / concrete dimensions*	cm
andere afmetingen / autres dimensions *andere Abmessungen / other dimensions*	mm

artikelnr. / numéro d'article *Artikelnr. / item number*	10658
versie / version *Version / version*	20211026
productie / production *Herstellung / production*	Wielsbeke
volume / volume *Volumen / volume*	0.2676 m³
gewicht / poids *Gewicht / weight*	656 kg
ankers / ancres *Anker / anchors*	KKA: 3x 1.3T-85mm
hijshaken / anneaux de levage *Kupplungen / lifting links*	3x HEFH KKA 1.3

* andere klassen op aanvraag / autres classes sur demande / other classes on request / andere Klassen auf Anfrage

bovenbelasting / surcharge / Auflast / surcharge

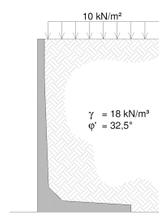

CBS BETON NV
Hooiemeersstraat 8
B-8710 Wielsbeke
Tel. +32 56 61 75 37
Fax +32 56 61 75 39
info@cbs-beton.com
www.cbs-beton.com

CBS SARL
3087 Rue de la Gare
F-59299 Boeschepe
Tel. +32 56 61 75 37
Fax +32 56 61 75 39
info@cbs-beton.com
www.cbs-beton.com

CBS Concrete Products Ltd.
Westwood House
Annie Med Lane
South Cave - HU15 2HG
Tel. +44 808 189 1258
info@cbs-concreteproducts.co.uk
www.cbs-concreteproducts.co.uk

CBS BETON GmbH
Bahnhofstrasse 2
D-54608 Bleialf
Tel. +49 6555 900 19 80
Fax +49 6555 900 19 819
info@cbs-beton.de
www.cbs-beton.de